STŘEŠNÍ TERASA NA OBJEKTU Q
ZÁBRADLÍ, TERASA

ZÁRADLÍ PŮDORYSNÉ SCHÉMA, POHLEDY M 1:100

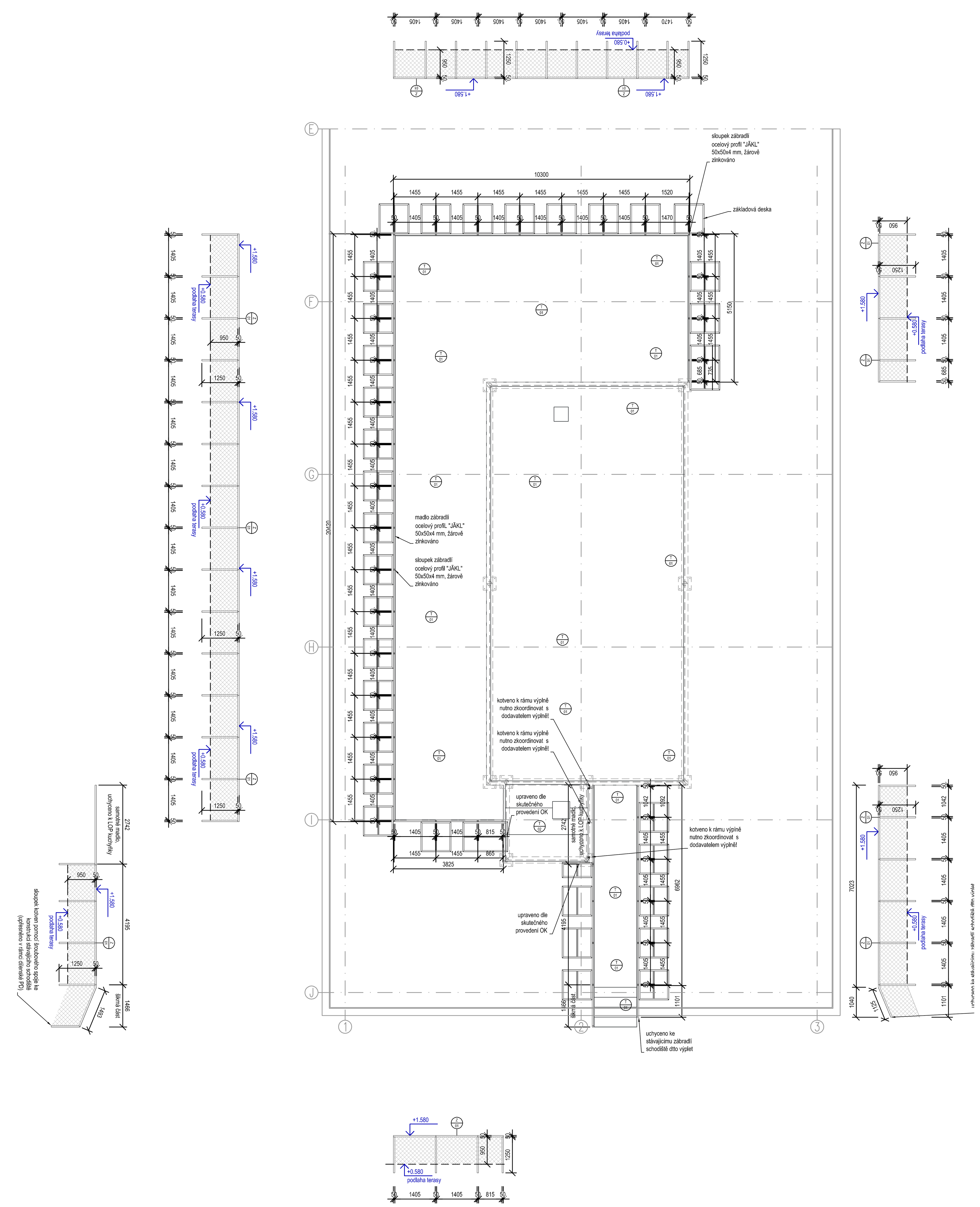

TENTO VÝKRES NENAHRAZUJE DÍLENSKOU (VÝROBNÍ) DOKUMENTACI
ZATÍŽENÍ KONSTRUKCE DLE ČSN EN 1991-1-1
OCELOVÁ KONSTRUKCE NAVRŽENA DLE ČSN EN 1993-1-1
OCEL ŘADY S235 VÝROBNÍ SKUPINA OK "EXC2" DLE ČSN EN 1090 POVRCHOVÁ ÚPRAVA: - OTRYSKAT NA STUPEŇ SA 2,5
- ŽÁROVÝ POZINK TL. 0,085 mm, RESP. V SOULADU S EN ISO 1461, ALT. ŽÁROVÝ POZINK+ REAKTIVNÍ BARVA RAL 9006
- KONSTRUKCE CHRÁNĚNÉ - NÁTĚR DLE STUPNĚ KOROZNÍ AGRESIVITY C2 (NÍZKÁ)

POZNÁMKY:
- KONSTRUKCE ZÁBRADLÍ JE DE FACTO MONTOVANÁ, SPOJE, MONTÁŽNÍ PŘÍPOJE JSOU ŠROUBOVANÉ (ZAJISTIT PROTI POVOLENÍ), SVARY STYČNÍKOVÝCH PRVKŮ NAVRHNOUT NA PLNOU ÚNOSNOST PŘIPOJOVANÝCH PRVKŮ
- VŠECHNY UZAVŘENÉ PROFILY JE TŘEBA ZAVÍČKOVAT PLECHEM TL. MIN 3 mm
- NA KONSTRUKCI ZÁBRADLÍ JE TŘEBA ZPRACOVAT VÝROBNÍ DOKUMENTACI A PŘEDLOŽIT PROJEKTANTOVI K ODSOUHLASENÍ
- JAKÉKOLIV ODCHYLKY OD TOHOTO PROJEKTU JE TŘEBA KONZULTOVAT S PROJEKTANTEM
- PŘED VÝROBOU JE NUTNÉ OVĚŘIT VŠECHNY ROZMĚRY NA STAVBĚ
- STYKOVÁNÍ PRVKŮ (MADLO-MADLO, SLOUPEK - MADLO) BUDE UPŘESNĚN V RÁMCI DÍLENSKÉ PD I S OHLEDEM NA MANIPULACI, DOPRAVU PRVKŮ A VÝROBNÍ MOŽNOSTI. STYK MADLO MADLO SE PŘEDPOKLÁDÁ DILATAČNÍ POMOCÍ "BAJONETU" Z PROFILU 40/40/3 mm SE ZAJIŠTĚNÍM ZÁPUSTNÝMI ŠROUBY. STYK SLOUPKU A MADLA OPĚT POMOCÍ "BAJONETU" Z PROFILU 40/40/3 mm NAVAŘENÉHO K MADLU A VSUNUTÉHO DO SLOUPKU, ZAJIŠTĚNÍ ŠROUBY SE ZÁPUSTNOU HLAVOU.
- PŘED VÝROBOU ZÁBRADLÍ MUSÍ DOJÍT K SESOULADĚNÍ S VÝROBNÍ DOKUMENTACÍ PERGOLY, LOP KUCHYŇKY A VÝPLNÍ OTVORŮ!
- PRO KONEČNÉ URČENÍ VÝŠKOVÉHO OSAZENÍ ZÁBRADLÍ BUDE PROVEDENO KONTROLNÍ VÝŠKOVÉ ZAMĚŘENÍ, DLE KTERÉHO BUDE BUDE POMOCÍ RETIFIKAČNÍCH PRVKŮ SJEDNOCENA VÝŠKA ZÁBRADLÍ VŠECH JEHO SEGMENTŮ
- DETAILY JSOU POUZE SMĚRNÉ. BUDOU PŘIZPŮSOBENY POPŘ. UPRAVENY ODBORNOU REALIZAČNÍ FIRMOU PO ODSOUHLASENÍ ARCHITEKTEM PROJEKTU..
- SMĚRNÝM DETAILŮM JE NADŘAZENA VÝROBNÍ A DÍLENSKÁ DOKUMENTACE!
VÝROBCE (DODAVATEL) ZARUČÍ, ŽE JEHO VÝROBKY BUDOU ODPOVÍDAT VŠEM OBECNĚ ZÁVAZNÝM TECHNICKÝM POŽADAVKŮM PO STRÁNCE TECHNICKÉ, PROVOZNÍ A BEZPEČNOSTNÍ. BUDOU MÍT TAKOVÉ VLASTNOSTI, KTERÉ ZARUČÍ SPOLEHLIVOST A BEZPEČNÉ UŽÍVÁNÍ VÝROBKŮ (DODRŽENÍ POŽADAVKŮ OKRAJOVÝCH PODMÍNEK, TUHOST, FUNKČNOST, ÚNOSNOST, STATICKOU SPOLEHLIVOST, UCHOVÁNÍ VZHLEDU A FUNKCE ATD.)

ZÁKLADOVÁ DESKA M 1:20

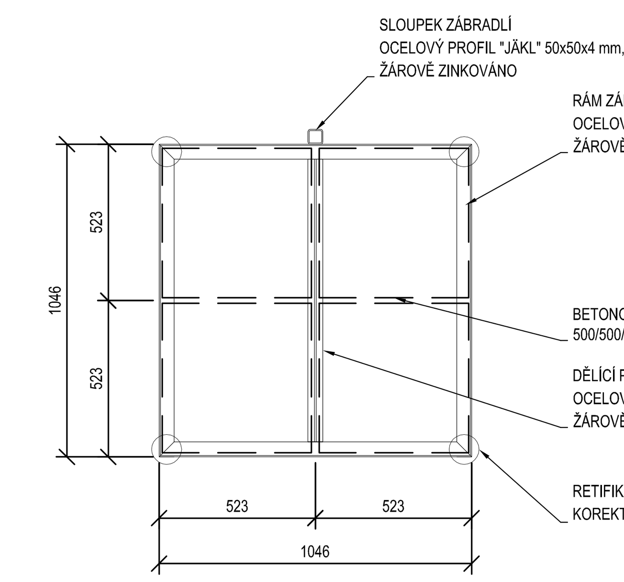

ZÁKLADOVÁ DESKA ATYPICKÁ 1 M 1:20

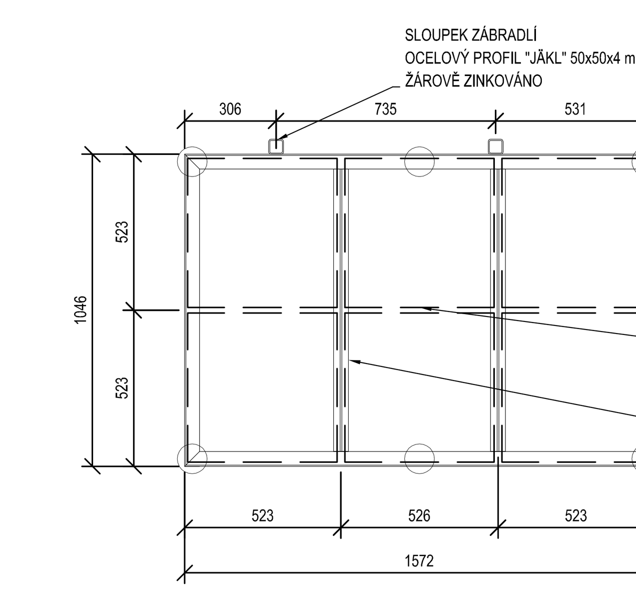

ZÁKLADOVÁ DESKA ATYPICKÁ 2 M 1:20

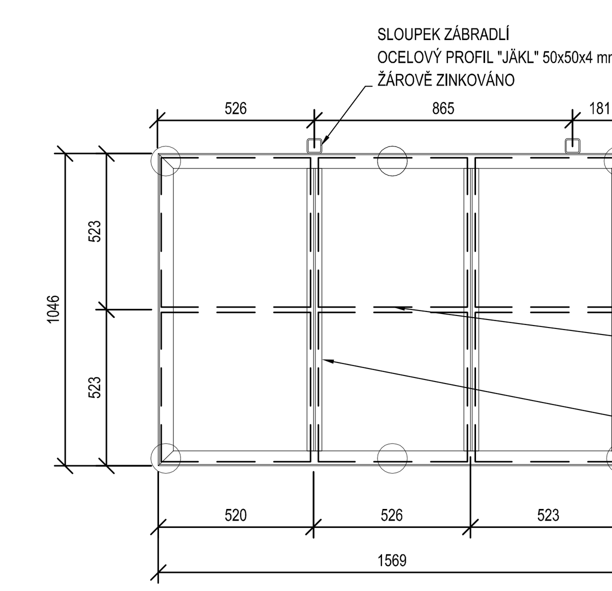

SPOJ MADLA M 1:20

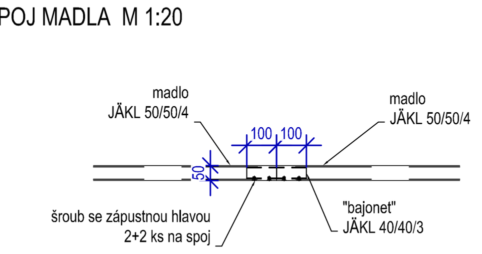

SPOJ SLOUPEK-MADLO M 1:20

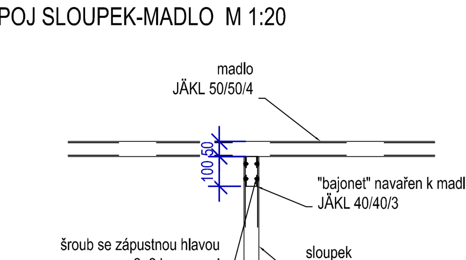

Výplet zábradlí tvořen nerezovou sítí, např. : lankový nerezový systém Cabletech WW TECH, Síť: Materiál: lanko 2 mm (7x7) nerez, Rozměry oka: 85 x 85 mm, Úhel lanek: 60°, v kpl provedení vč. připojovacího materiálu a kotevních prvků.

MOŽNÝ PRINCIP UCHYCENÍ SÍTĚ KE KONSTRUKCI ZÁBRADLÍ
(bude odsouhlaseno v rámci dílenské, výrobní PD)

WPC TERASA, PODLAHA KUCHYŇKY
PŮDORYS M 1:50

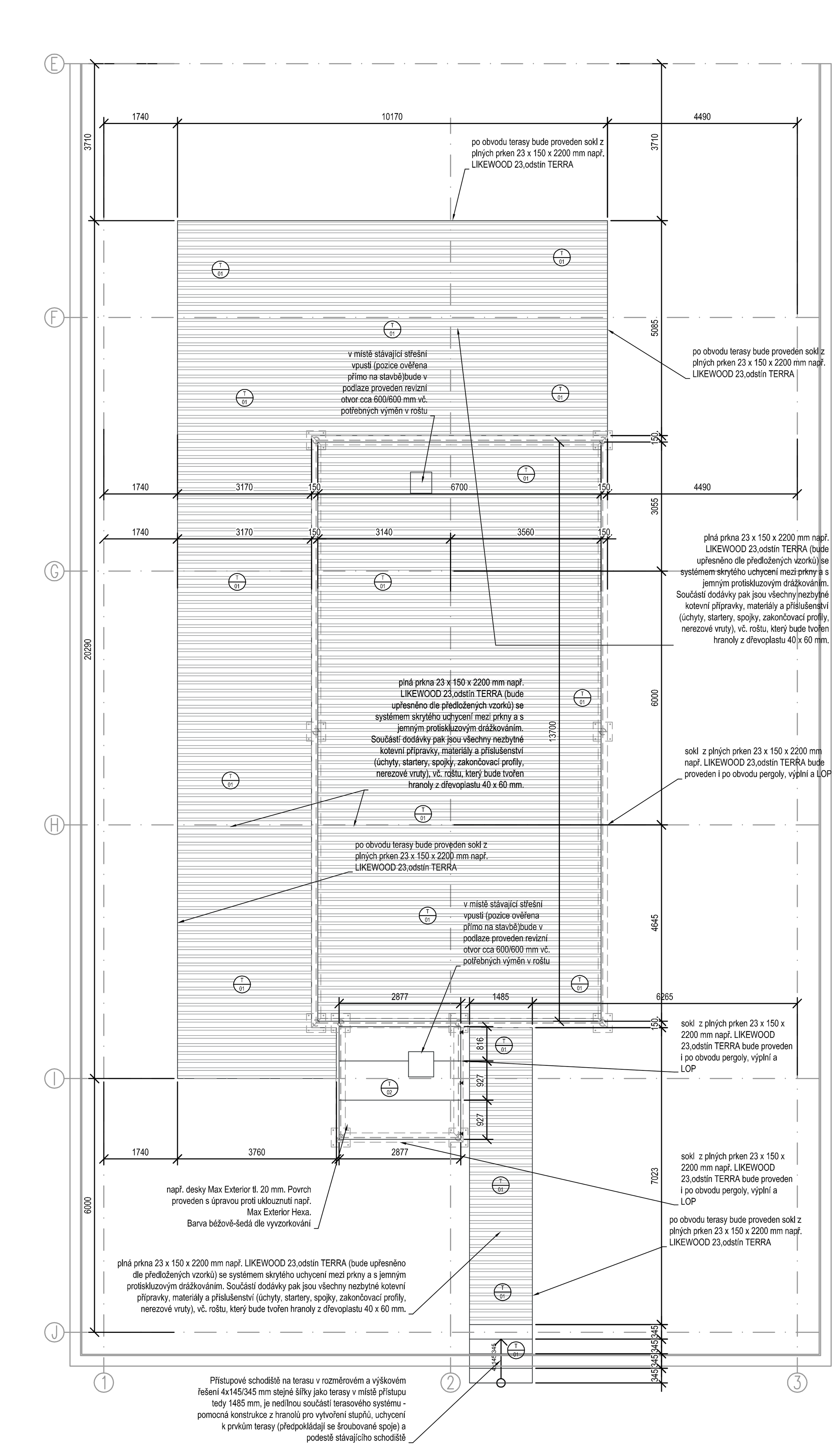

TENTO VÝKRES NENAHRAZUJE DÍLENSKOU (VÝROBNÍ) DOKUMENTACI
PODLAHA TERASY
BUDE SE JEDNAT O PLNÁ PRKNA 23 X 150 X 2200 MM NAPŘ. LIKEWOOD 23,ODSTÍN TERRA (BUDE UPŘESNĚNO DLE PŘEDLOŽENÝCH VZORKŮ) SE SYSTÉMEM SKRYTÉHO UCHYCENÍ MEZI PRKNY A S JEMNÝM PROTISKLUZOVÝM DRÁŽKOVÁNÍM. SOUČÁSTÍ DODÁVKY PAK JSOU VŠECHNY NEZBYTNÉ KOTEVNÍ PŘÍPRAVKY, MATERIÁLY A PŘÍSLUŠENSTVÍ (ÚCHYTY, STARTERY, SPOJKY, ZAKONČOVACÍ PROFILY, NEREZOVÉ VRUTY), VČ. ROŠTU, KTERÝ BUDE TVOŘEN HRANOLY Z DŘEVOPLASTU 40 X 60 MM.
VLASTNÍ ROŠT PODLAHY PAK BUDE VYNESEN SYSTÉMOVÝMI RETIFIKAČNÍMI PRVKY, TZV. NASTAVITELNÝMI TERČI, NAPŘ. BUZON, SÉRIE PB S ÚPRAVOU PRO VYNESENÍ ROŠTU TERASY V KPL. PROVEDENÍ, VČ. VŠECH POMOCNÝCH A DOPLŇKOVÝCH PRVKŮ A KONSTRUKCÍ. SOUČÁSTÍ RETIFIKAČNÍHO PRVKU JE TAKÉ OCHRANNÁ A ROZNÁŠECÍ PODLOŽKA, NAPŘ. PŘÍŘEZ XPS DLE ZVYKLOSTÍ ODBORNÉ PROVÁDĚCÍ FIRMY). TATO PODLAHA BUDE PROVEDENA NA VENKOVNÍ ČÁSTI TERASY A ČÁSTI POD PERGOLOU. UŽIVATELI BUDE PŘEDÁN NÁVOD K ÚDRŽBĚ A V RÁMCI DODÁVKY BUDE PROVEDENO I PRVOTNÍ OCHRANA A OŠETŘENÍ TERASY, NAPŘ. PŘÍPRAVKEM HORSEMEN STONE CARE.
ROZMÍSTĚNÍ A POČET RETIFIKAČNÍCH PRVKŮ MUSÍ BÝT VOLEN TAK, ABY NEBYLO PŘEKROČENO DOVOLENÉ NAMÁHÁNÍ SKLADBY STŘEŠNÍ KONSTRUKCE, RES. TEPELNÉ IZOLACE Z EPS, KDE SE PŘEDPOKLÁDÁ DLE PŮVODNÍ REALIZAČNÍ PD POUŽITÍ POLYSTYRENU PSB-S25 (STARÉ ZNAČENÍ), KTERÉMU DLE NOVÉHO OZNAČENÍ ODPOVÍDÁ EPS 100. V PŘEDKLÁDANÉ PD SE VYCHÁZÍ Z ROZMĚRU PODSTAVY RETIFIKAČNÍHO TERČE NAPŘ. BUZON A JE TAK UVAŽOVÁNO S ROZMÍSTĚNÍM PRVKŮ V RASTRU CCA 400 X 600 MM. TOTO ROZMÍSTĚNÍ V NÁVAZNOSTI NA VYBRANÉHO DODAVATELE A VÝROBCE NEJENOM RETIFIKAČNÍCH PRVKŮ A LE I PRVKŮ TERASY A TECHNOLOGICKÉHO POSTUPU JEJICH PODEPŘENÍ BUDE DODAVATELEM POTVRZENO.
NEDÍLNOU SOUČÁSTÍ TERASY JE PAK I PROVEDENÍ PŘÍSTUPOVÉHO SCHODIŠTĚ.
V PŘÍPADĚ DOHODY S DODAVATELEM WPC TERASY S JEHO SOUHLASEM JE MOŽNÉ KOTVIT SLOUPKY PO OBVODU TERASY PŘÍMO DO JEJÍ KONSTRUKCE. PŘÍPRAVA PRO KOTVENÍ PAK DLE ZVYKLOSTÍ REALIZAČNÍ FIRMY. PŘEDPOKLÁDÁ SE S NÁSLEDUJÍCÍ ÚPRAVOU:
- PODKLADNÍ HRANOLY TERASY V MÍSTĚ, KDE BUDOU SLOUPKY,BY BYLY Z TVRDÉHO DŘEVA
- ČELA (OBVODOVÝ SOKL) BY BYL Z TVRDÉHO DŘEVA
- POKUD BY TO NEBYLO MOŽNÉ, PAK ČELA Z PLNÉHO WPC A SOUBĚŽNĚ S ČELEM ZDVOJENÍ SOKLU ZE ZADNÍ STRANY ČELEM Z TVRDÉHO DŘEVA, ABY SE ÚCHYTY SLOUPKŮ DALI PEVNĚ PŘIŠROUBOVAT.

PODLAHA KUCHYŇKY
V KUCHYŇCE BUDE PODLAHA TVOŘENA SYSTÉMOVÝMI VENKOVNÍMI DÍLCI, OSAZENÝMI S PŘIZNANOU VYPLNĚNOU SPÁROU ALT. SE SYSTÉMEM P+D. BUDE SE JEDNAT O DESKY Z VYSOKOTLAKÉHO LAMINÁTU (HPL) DLE EN 438-6, TYP EDF S VYSOCE ÚČINNOU OCHRANNOU VRSTVOU PROTI POVĚTRNOSTNÍM VLIVŮM (NAPŘ. UV ZÁŘENÍ), KDY OCHRANNÁ VRSTVA JE TVOŘENA Z DVOJITĚ VYTVRZENÉ AKRYL-POLYURETANOVÉ PRYSKYŘICE TL. 20 MM - NAPŘ. DESKY MAX EXTERIOR, BARVA BÉŽOVÉ-ŠEDÁ DLE VYVZORKOVÁNÍ. POVRCH PROVEDEN S ÚPRAVOU PROTI UKLOUZNUTÍ NAPŘ. MAX EXTERIOR HEXA. V MÍSTĚ STÁVAJÍCÍ STŘEŠNÍ VPUSTI BUDE PROVEDEN V PODLAZE REVIZNÍ OTVOR - V NOSNÉ ČÁSTI (ROŠTU) BUDE PROVEDENA VÝMĚNA A NA NI OSAZEN ODNÍMATELNÝ DÍL DESKY. TAK BUDE ZAJIŠTĚNA MOŽNOST KONTROLY A ÚDRŽBY VPUSTI. UCHYCENÍ DESEK SE PŘEDPOKLÁDÁ LEPENÍM, ALT. ZAPUŠTĚNÝM KOTVENÍM POMOCÍ VRUTŮ, RESP. KOTVENÍM SKRYTÝM. MINIMÁLNÍ SPÁRY VE SPOJÍCH PROVEDENY SYSTÉMOVÝM ŘEŠENÍM SPÁRY POMOCÍ VYPLNĚNÍ TPP DLE TECHNOLOGICKÉHO NÁVODU VÝROBCE.
PRO OSAZENÍ BUDE TAKÉ VYUŽITO SYSTÉMOVÝCH RETIFIKAČNÍCH PRVKŮ, NAPŘ. BUZON S ÚPRAVOU PRO MOŽNOST OSAZENÍ VELKOFORMÁTOVÝCH DÍLCŮ VČ. POMOCNÉHO ROŠTU, KTERÝ NA ROZDÍL OD WPC TERASY BUDE TVOŘEN HLINÍKOVÝMI PROFILY 40/60 MM. V MÍSTĚ STÁVAJÍCÍ STŘEŠNÍ VPUSTI BUDE V PODLAZE ZŘÍZEN REVIZNÍ OTVOR CCA 500/500 MM S POTŘEBNÝMI VÝMĚNAMI V ROŠTU PRO MOŽNOST PŘÍSTUPU A KONTROLY - POZICE OTVORU OVĚŘENA PŘÍMO NA STAVBĚ.

POZOR V RÁMCI SPECIFIKACE TRUHLÁŘSKÝCH VÝROBKŮ NENÍ ZOHLEDNĚN PROŘEZ A DALŠÍ ZTRÁTY PŘI REALIZACI KONSTRUKCE!

POZNÁMKA:
- V PRŮBĚHU VÝSTAVBY MUSÍ BÝT STAVENIŠTĚ ZAJIŠTĚNO PROTI NEPRÁVNĚNÉMU VSTUPU CIZÍCH A NEPOVOLANÝCH OSOB!
- V MÍSTĚ VÝSTAVBY NESMÍ DOJÍT K POŠKOZENÍ STÁVAJÍCÍCH ROZVODŮ A INSTALACÍ!
- PŘED ZAHÁJENÍM PRACÍ BUDE PROVEDENA PASPORTIZACE STÁVAJÍCÍCH TRAS VNITŘNÍCH ROZVODŮ A VEDENÍ S OVĚŘENÍM JEJICH FUNKČNOSTI.
- PODKLADEM PRO VYPRACOVÁNÍ TOHOTO VÝKRESU VÝKRESOVÉ DOKUMENTACE BYLA DIGITÁLNÍ FORMA SKUTEČNÉHO PROVEDENÍ STAVBY, KTERÉ BYLO POSKYTNUTO ZPRACOVATELI PD INVESTOREM. JEDNÁ SE O DOKUMENTACI OZNAČENOU RAZÍTKEM SKUTEČNÉ PROVEDENÍ STAVBY FIRMY UNISTAV ZE DNE 27.4.2004., KTERÉ BYLO POSKYTNUTO ZPRACOVATELI PD INVESTOREM. JE NUTNÉ UVAŽOVAT S PŘÍPADNÝMI ODCHYLKAMI: NEROVNOST POVRCHŮ, NEPŘÍSTUPNOST ČÁSTÍ STAVBY, NEROVNOST ZDIVA, ZAKRYTÍ KONSTRUKCÍ, NEMOŽNOST PROVEDENÍ KONTROLNÍCH SOND A POD.)
- ROZSAH STAVEBNÍCH PRACÍ MŮŽE BÝT UPRAVEN NA ZÁKLADĚ DOPLŇKOVÝCH SOND, NEBO NA ZÁKLADĚ SKUTEČNOSTI, KTERÉ SE ZJISTÍ PŘI SAMOTNÉ REALIZACI STAVEBNÍCH PRACÍ!
- PŘI PROVÁDĚNÍ STAVEBNÍCH PRACÍ (BOURACÍ, DEMONTÁŽNÍ, ATD.) MUSÍ BÝT ZAJIŠTĚN ODBORNÝ STAVEBNĚ-STATICKÝ DOZOR!
- V MÍSTĚ PROVÁDĚNÍ STAVEBNÍCH PRACÍ MUSÍ BÝT ZAJIŠTĚNO ODPOJENÍ ENERGIÍ, ZEJMÉNA ELEKTŘINY!
- PŘI PROVÁDĚNÍ STAVEBNÍCH PRACÍ NEPOŠKODIT NOVÉ A NEBO PONECHÁVANÉ KONSTRUKCE!
- PŘI PROVÁDĚNÍ STAVEBNÍCH PRACÍ DODRŽOVAT VŠECHNY PŘEDPISY A VYHLÁŠKY, KTERÉ S PROVÁDĚNÍM TĚCHTO ČINNOSTÍ SOUVISÍ, ZEJMÉNA PAK ZÁKONY A VYHLÁŠKY O BEZPEČNOSTI PRÁCE A OCHRANĚ ZDRAVÍ!
- VŠECHNY PRÁCE MUSÍ BÝT PROVÁDĚNY ODBORNĚ ZPŮSOBILÝMI OSOBAMI!
- INVESTOR PO DOHODĚ S GENERÁLNÍM ZHOTOVITELEM ZAJISTÍ KOORDINÁTORA BEZPEČNOSTI A OCHRANY ZDRAVÍ PŘI PRÁCI!
- TECHNOLOGICKÝ POSTUP ZAJIŠTĚNÍ STÁVAJÍCÍCH KONSTRUKCÍ A JEJICH OCHRANA BUDE SOUČÁSTÍ DODAVATELSKÉ DOKUMENTACE ODBORNÉ PROVÁDĚCÍ FIRMY, KTERÁ MUSÍ MÍT PLATNÉ OSVĚDČENÍ PRO PROVÁDĚNÍ TĚCHTO PRACÍ!
- SVĚTLOSTI OTVORŮ MUSÍ BÝT DODRŽENA! V PŘÍPADĚ NEMOŽNOSTI PROVÉST OTVORY DLE UVEDENÝCH ROZMĚRŮ KONTAKTOVAT ZPRACOVATELE PD!
- VŠECHNY KOVOVÉ KONSTRUKCE (KROMĚ NEREZOVÝCH A ŽÁROVĚ POZINKOVANÝCH ČÁSTÍ) BUDOU OPATŘENY OCHRANNÝM NÁTĚREM (1xZÁKLADNÍ, 2xVRCHNÍ NÁTĚR) V BAREVNÉM PROVEDENÍ DLE SPECIFIKACE NEBO POŽADAVKU ARCHITEKTA!
- ROZMĚROVÉ ŘEŠENÍ VÝPLNÍ OTVORŮ, LOP KUCHYŇKY A PERGOLY (TVOŘÍ HLINÍKOVÝ TYPOVÝ PROPOJENÝ KOMPLETNÍ SYSTÉM SE STATICKÝM POSUDKEM DODAVATELE, CERTIFIKÁTY A SPOLEČNOU ZÁRUKOU MIN. 5 LET), BUDE OVĚŘENO PŘÍMO NA STAVBĚ DLE SKUTEČNÉHO PROVEDENÍ PŘED VÝROBOU VŠECH VÝPLNÍ OTVORŮ, LOP KUCHYŇKY A PERGOLY BUDE PŘEDLOŽENA K ODSOUHLASENÍ VÝROBNÍ - DÍLENSKÁ DOKUMENTACE VČETNĚ VŠECH DOPLŇKOVÝCH KONSTRUKCÍ A SOUČÁSTÍ (KOVÁNÍ, KOTVENÍ, OPLECHOVÁNÍ, LIŠTY, POMOCNÉ PŘÍPRAVKY, KOTEVNÍ PRVKY, OPRACOVÁNÍ PŘIPOJOVACÍCH SPÁR ATD.)!
- INVESTOR PO DOHODĚ S GENERÁLNÍM ZHOTOVITELEM ZAJISTÍ **KOORDINÁTORA BEZPEČNOSTI A OCHRANY ZDRAVÍ PŘI PRÁCI!**
- NEDÍLNOU SOUČÁSTÍ TÉTO PD JE I TECHNICKÁ ZPRÁVA, ALE I NAVAZUJÍC ČÁSTI PD JEDNOTLIVÝCH PROFESÍ!

PRO ZPRACOVÁNÍ KOMPLEXNÍHO PROJEKTU ZPRACOVATEL UVÁDÍ V NĚKTERÝCH PŘÍPADECH NÁZEV KONKRÉTNÍHO VÝROBKU, ABY SPECIFIKOVAL CO MOŽNÁ NEJJEDNODUŠŠÍM ZPŮSOBEM POPIS TECHNICKÝCH PARAMETRŮ A ZPŮSOBU ŘEŠENÍ. K TOMUTO ÚČELU UŽÍVÁ POPIS STANDARD A OBCHODNÍ NÁZEV NEBO FORMULACI NAPŘ. A OBCHODNÍ NÁZEV. I V JINÝCH PŘÍPADECH, KDE JE UVEDEN KONKRÉTNÍ NÁZEV JE TŘEBA CHÁPAT TUTO SKUTEČNOST JAKO NEJJEDNODUŠŠÍ POPIS STANDARDU A TECHNICKÉHO ŘEŠENÍ. LZE JE TAK NAHRADIT KVALITATIVNĚ SHODNÝM ŘEŠENÍM V SOULADU SE ZÁKONEM 134/2016 Sb.

DETAILY JSOU POUZE SMĚRNÉ, BUDOU PROVEDENY DLE ZVYKLOSTÍ ODBORNÉ REALIZAČNÍ FIRMY V NÁVAZNOSTI NA ODSOUHLASENOU DÍLENSKOU (VÝROBNÍ) PD.

0,000 = stávající úroveň podlahy schodiště - viz půdorys

INVESTOR	MENDELOVA UNIVERZITA BRNO, Zemědělská 1665/1, 613 00 Brno
HLAVNÍ PROJEKTANT	ING. ARCH. PETR GOLEŠ, AUTORIZOVANÝ ARCHITEKT, PURKYŇOVA 35A, 612 00, BRNO, TEL.: +420 608 130 679, www.petrgoles.cz
PROJEKT	Střešní terasa na objektu Q
MÍSTO STAVBY	ZEMĚDĚLSKÁ 1665/1, 613 00 BRNO
STUPEŇ	DOKUMENTACE PRO PROVÁDĚNÍ STAVBY DPS
ČÁST	DOKUMENTACE OBJEKTŮ D
STAVEBNÍ OBJEKT	HLAVNÍ OBJEKT SO 01
SOUBOR	ARCHITEKTONICKO STAVEBNÍ ŘEŠENÍ D.1.1
PROJEKTANT SOUBORU	ING. JAN KAMARÁD, ŠÁRKA 4, 623 00, BRNO, TEL.: +420 604 734 440
MĚŘÍTKO	1:100
DATUM	08/2016
NÁZEV VÝKRESU	ZÁBRADLÍ TERASA
	D.1.1-04

TENTO DOKUMENT JE DUŠEVNÍM VLASTNICTVÍM AUTORA. NA POUŽITÍ DUŠEVNÍHO VLASTNICTVÍ MUSÍ BÝT BEZ SOUHLASU AUTORA POUŽIT, KOPÍROVÁN ČI PŘEDÁN TŘETÍ OSOBĚ